Kanton Zürich
Baudirektion
Amt für Abfall, Wasser, Energie und Luft

ARA Neugut Dübendorf: Verfahrensschema IST-Zustand 2024

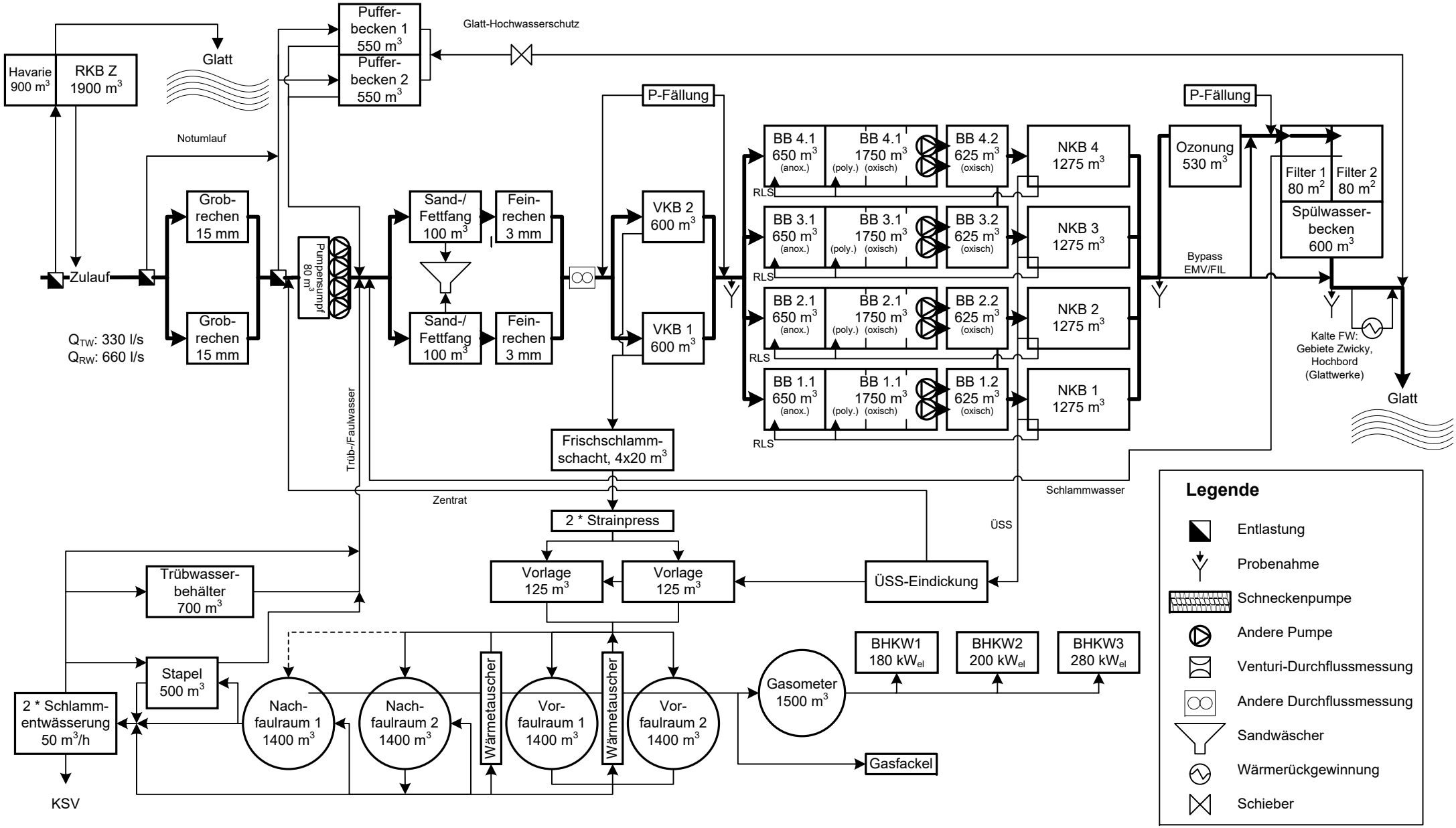

Dateiname: DübendorfV2024.vsd, Bearbeitung: UHo, 25.09.2024